TERMA
SINCE 1990

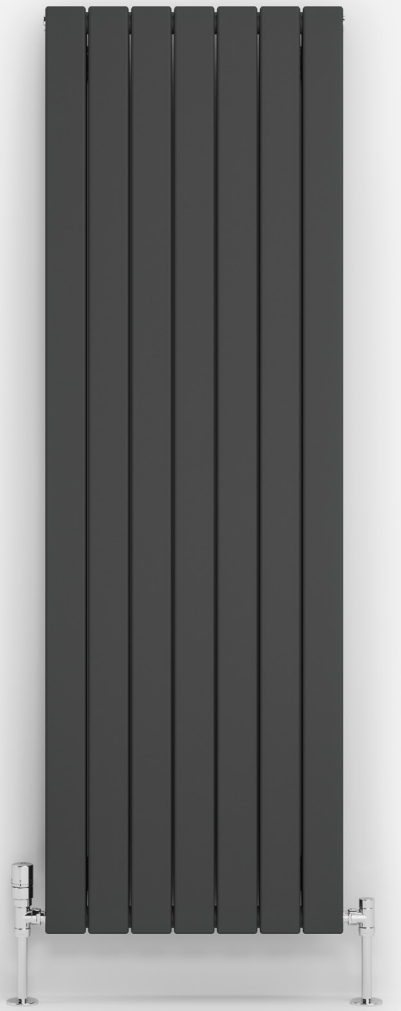

Heizkörper
Forte V20 1600↕ × 514↔ LP,
Farbe: Metallic Grey,
Code: TG20F160051 KMGRLP

◀ **Ventile und Zubehör**
Set Thermostat-Eckventil
Set einteilige Blende

▼ **Ventile und Zubehör**
Set Winkeleck-Thermostatventil
Set einteilige Blende

RAL 9005 MAT

RAL 9016

METALLIC GREY

FORTE V 20

VERFÜGBARE GRÖSSEN

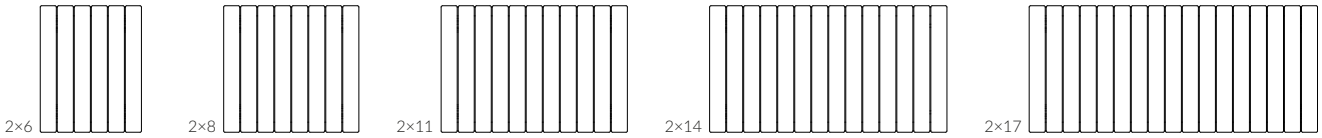

550 ↕ × 440 ↔ | 550 × 588 | 550 × 810 | 550 × 1032 | 550 × 1254

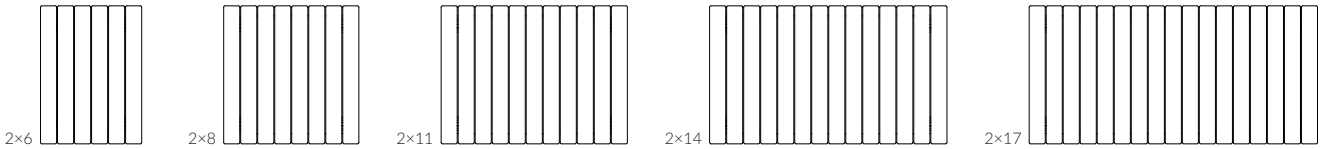

600 ↕ × 440 ↔ | 600 × 588 | 600 × 810 | 600 × 1032 | 600 × 1254

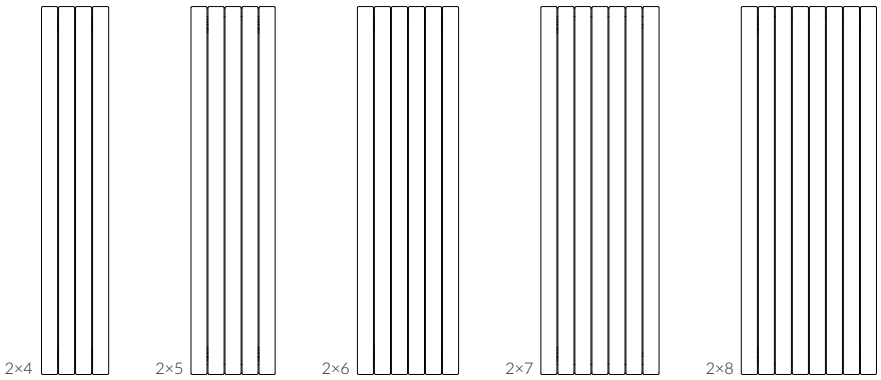

1600 × 292 | 1600 × 366 | 1600 × 440 | 1600 × 514 | 1600 × 588

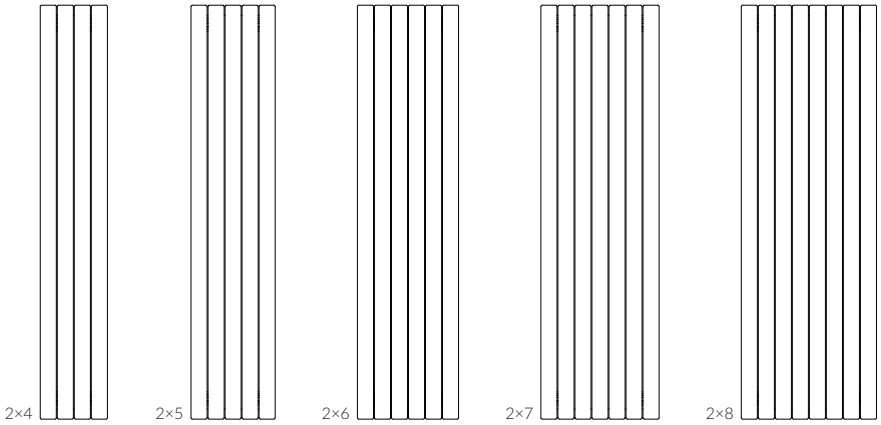

1800 × 292 | 1800 × 366 | 1800 × 440 | 1800 × 514 | 1800 × 588

HEIZKÖRPER ZUM ANSCHLUSS AN ZENTRALHEIZUNG / HEIZKÖRPER ZUM ANSCHLUSS AN ZENTRALHEIZUNG MIT HEIZPATRONE

Anschlusstypen:

Höhe 550–600 mm

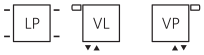

Höhe 1600–1800 mm

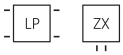

Höhe A↕ [mm]	Breite B↔ [mm]	Heizleistung - Pulverlack 75/65/20°C [W]	Heizleistung - Pulverlack 55/45/20°C [W]	PRODUKTCODE ... Konfigurationscode s. 6
550	440	429	219	TG20F055044...
550	588	571	292	TG20F055058...
550	810	786	402	TG20F055081...
550	1032	1000	511	TG20F055103...
550	1254	1214	621	TG20F055125...
600	440	464	237	TG20F060044...
600	588	619	316	TG20F060058...
600	810	851	435	TG20F060081...
600	1032	1083	553	TG20F060103...
600	1254	1315	672	TG20F060125...
1600	292	739	370	TG20F160029...
1600	366	924	463	TG20F160036...
1600	440	1108	555	TG20F160044...
1600	514	1293	648	TG20F160051...
1600	588	1478	741	TG20F160058...
1800	292	814	407	TG20F180029...
1800	366	1017	508	TG20F180036...
1800	440	1221	610	TG20F180044...
1800	514	1424	712	TG20F180051...
1800	588	1628	814	TG20F180058...

ABMESSUNGEN UND TECHNISCHE INFORMATIONEN

Betriebsdruck: 450 kPa Maximale Betriebstemperatur: 95°C

Höhe A ↕ [mm]	Breite B ↔ [mm]	Tiefe G [mm]	Nabenabstand C1 [mm]	Nabenabstand C3 [mm]	Nabenabstand C4 [mm]	Nabenabstand C5 [mm]	Horizontaler Abstand der Wandhalterungen D [mm]	Vertikaler Abstand der Wandhalterungen E [mm]	Position der unteren Wandhalterung F [mm]	Kapazität [dm³]	Gewicht [kg]
550	440	93	50	500	440	—	296	377	107	4,33	10,93
550	588	93	50	500	588	—	444	377	107	5,78	14,62
550	810	93	50	500	810	—	666	377	107	7,94	20,09
550	1032	93	50	500	1032	—	888	377	107	10,11	25,57
550	1254	93	50	500	1254	—	1110	377	107	12,28	31,05
600	440	93	50	550	440	—	296	427	107	4,72	12,53
600	588	93	50	550	588	—	444	427	107	6,30	15,74
600	810	93	50	550	810	—	666	427	107	8,66	21,63
600	1032	93	50	550	1032	—	888	427	107	11,02	27,53
600	1254	93	50	550	1254	—	1110	427	107	13,38	33,43
1600	292	93	—	1550	292	50	148	1427	107	8,35	19,56
1600	366	93	—	1550	366	50	222	1427	107	10,44	24,44
1600	440	93	—	1550	440	50	296	1427	107	12,52	29,33
1600	514	93	—	1550	514	50	370	1427	107	14,61	34,22
1600	588	93	—	1550	588	50	444	1427	107	16,70	39,11
1800	292	93	—	1750	292	50	148	1627	107	9,39	21,90
1800	366	93	—	1750	366	50	222	1627	107	11,74	27,36
1800	440	93	—	1750	440	50	296	1627	107	14,08	32,84
1800	514	93	—	1750	514	50	370	1627	107	16,43	38,31
1800	588	93	—	1750	588	50	444	1627	107	18,78	43,78

TECHNISCHE ZEICHNUNG

LP

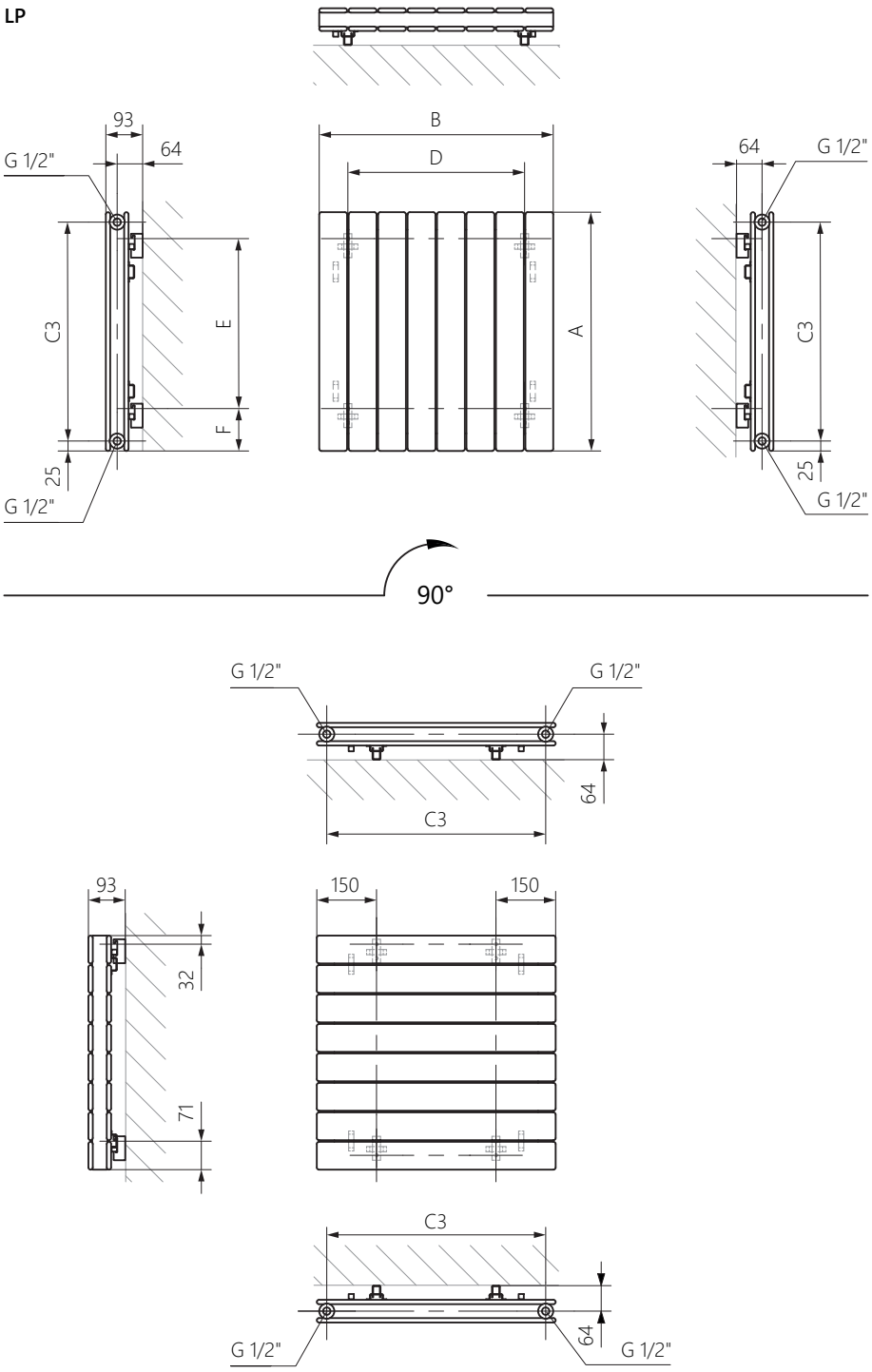

A – Höhe B – Breite C1-C5 – Anschlussabstand D – horizontaler Wandhalterungsabstand E – Vertikaler Wandhalterungsabstand F – Abstand von der Achse der unteren Wandhalterung bis Unterkante des Kollektors

Kollektor: **Rohr:**

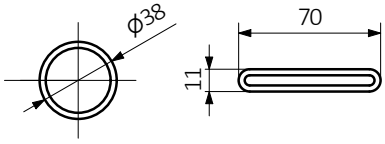

TECHNISCHE ZEICHNUNG

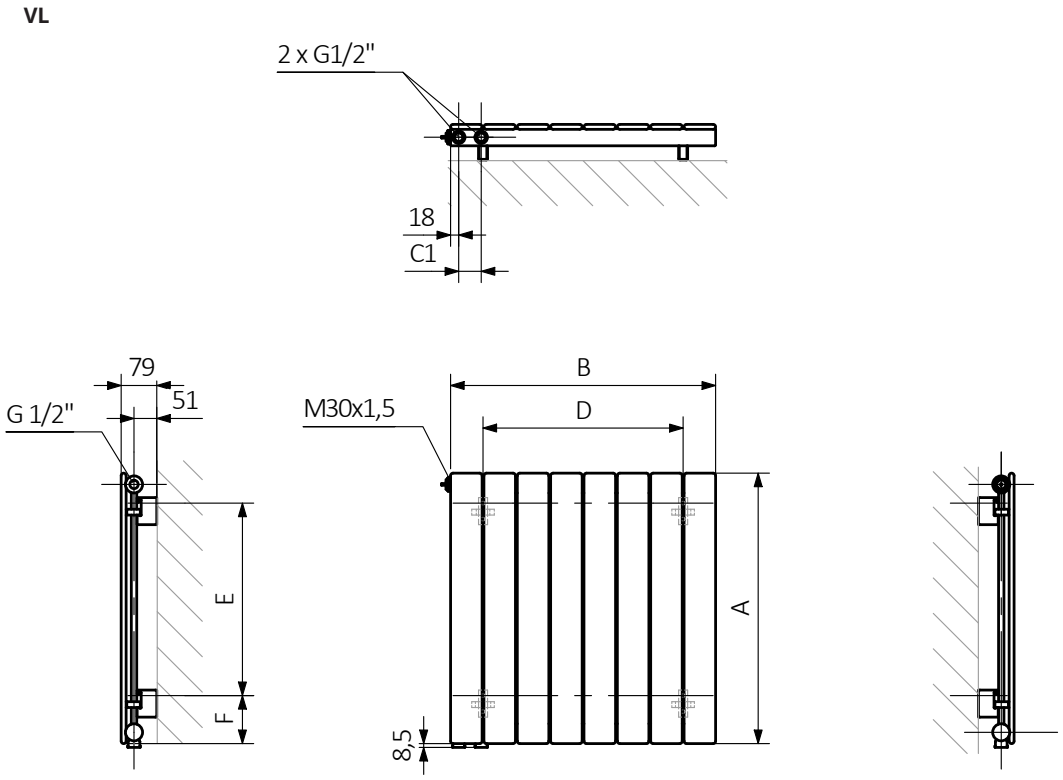

A – Höhe B – Breite C1-C5 – Anschlussabstand D – horizontaler Wandhalterungsabstand E – Vertikaler Wandhalterungsabstand F – Abstand von der Achse der unteren Wandhalterung bis Unterkante des Kollektors

Kollektor: **Rohr:**

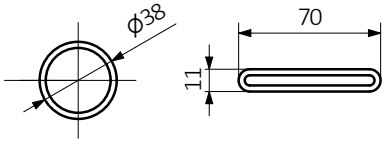

TECHNISCHE ZEICHNUNG

VP

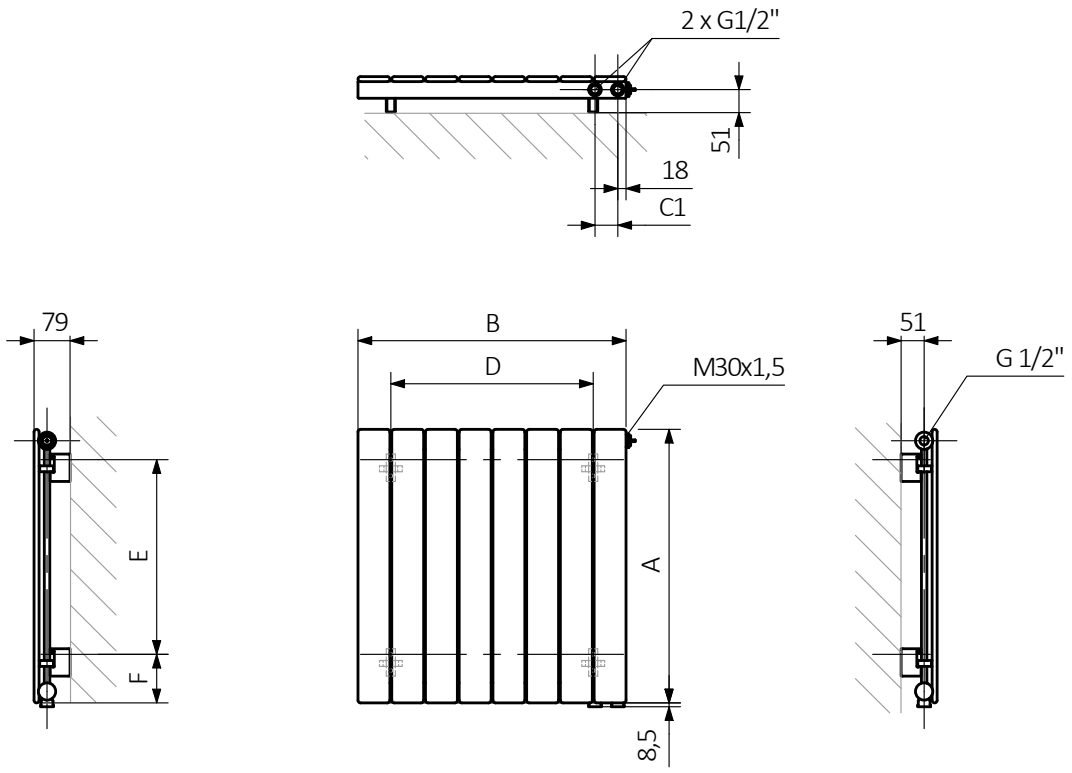

A – Höhe B – Breite C1-C5 – Anschlussabstand D – horizontaler Wandhalterungsabstand E – Vertikaler Wandhalterungsabstand F – Abstand von der Achse der unteren Wandhalterung bis Unterkante des Kollektors

Kollektor: **Rohr:**

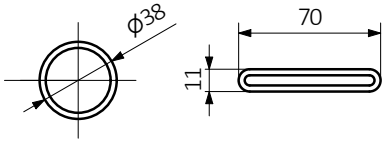

TECHNISCHE ZEICHNUNG

ZX

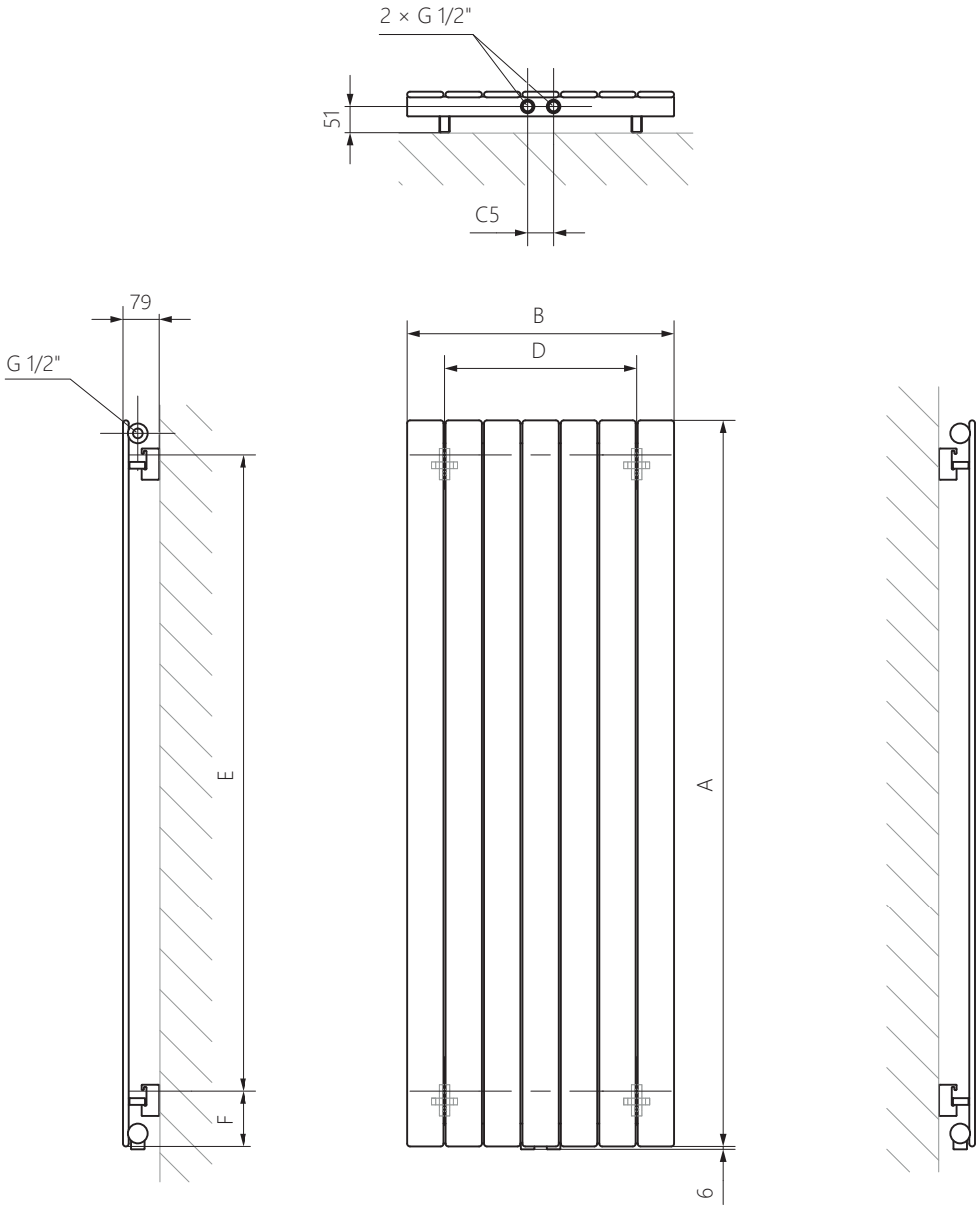

A – Höhe B – Breite C1-C5 – Anschlussabstand D – horizontaler Wandhalterungsabstand E – Vertikaler Wandhalterungsabstand F – Abstand von der Achse der unteren Wandhalterung bis Unterkante des Kollektors

Kollektor: **Rohr:**

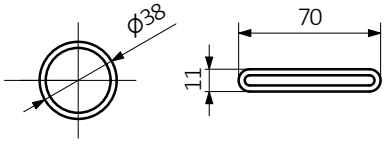

Den Produktcode finden Sie in den Tabelle mit den technischen Daten im Katalog / in der Preisliste. Sie enthalten grundlegende Informationen über die Produkte. Um die Eigenschaften eines Produktes zu präzisieren muss der Produktcode um einen Konfigurationscode ergänzt werden. Bei der Bestellung sollten die PRODUKTCODEn den vollständigen Konfigurationscode enthalten. Der Konfigurationscode sollte nach dem Produktcode platziert werden, wie in folgendem Beispiel dargestellt:

AUFBAU DES KONFIGURATIONSCODES FÜR WASSERHEIZKÖRPER

ARTIKELNUMMER:

PRODUKTCODE
(zu finden in der Tabelle des Produkts)

Namenskürzel — Breite

TG20F160051

Höhe

KONFIGURATIONSCODE
(von Hand zu ergänzen)

K 916 LP

Verpackungscode
K — karton

Farbcode
MGR — metallic grey
916 — RAL 9016

Anschlusscode
Die Anschlusscodes finden Sie auf den Produktbeschreibungsseiten.